U'lekachtem Lachem (וּלְקַחְתֶּם לָכֶם)

L'Architecture de la Volonté Divine

Réflexions sur la Fête de Soukkot et les Quatre Espèces

Basé sur le Maamar Oulekahtem Soucca 5727 (Jour 2 de Soukkot)
par le Rabbi de Loubavitch (M.M. Schneerson)

À la mémoire des âmes justes

Gemini Notebook

Et vous prendrez pour vous, le premier jour, le fruit de l’arbre de hadar, des branches de palmier, des rameaux de l’arbre à feuillage touffu, et des saules de rivière...

ולקחתם לכם ביום הראשון פרי עץ הדר כפת תמרים וענף עץ עבת וערבי נחל...

Vayikra / Lévitique 23:40

Gemini Notebook

1. לָכֶם (Pour vous)

Pourquoi cette précision d'appropriation ? Le Midrash souligne 'pour vous — pour vous seuls'. Que signifie cette exclusivité ?

2. וַיְדַבֵּר ה' (Havayah a parlé)

Pourquoi la Torah emploie-t-elle la troisième personne pour désigner Dieu au lieu de la première personne ('J'ai parlé') ?

3. מוֹעֲדֵי ה' vs מוֹעֲדַי (Les fêtes de Havayah vs. Mes fêtes)

Pourquoi ce glissement mystérieux ? La Torah dit 'Voici les fêtes de Havayah', mais Dieu dit ensuite 'Mes fêtes' ou 'Mes Mitzvot' ?

Gemini Notebook

Les *Mitzvot* (L'Action)

Nature
Liées au temps et à l'espace (ex: Soukkot le 15 Tichri, Sacrifices obligatoires au Temple).

Structure
Représentent les 248 membres du Roi (Zeir Anpin).

Fonction
S'incarnent exclusivement dans la matière physique.

La Torah (La Sagesse)

Nature
Au-delà du temps et de l'espace (Celui qui étudie les lois du sacrifice, c'est comme s'il l'offrait).

Structure
Précède la création du monde de 2000 ans. Enracinée dans la Hokhmah (Sagesse suprême).

Fonction
Ne nécessite pas la contrainte matérielle pour exister.

Gemini Notebook

La Torah comme Récit Fondateur

L'Analogie du Maître de Maison:

Le propriétaire qui dispose ses meubles n'ordonne à personne de le faire ; il fixe l'ordre naturel de sa maison.

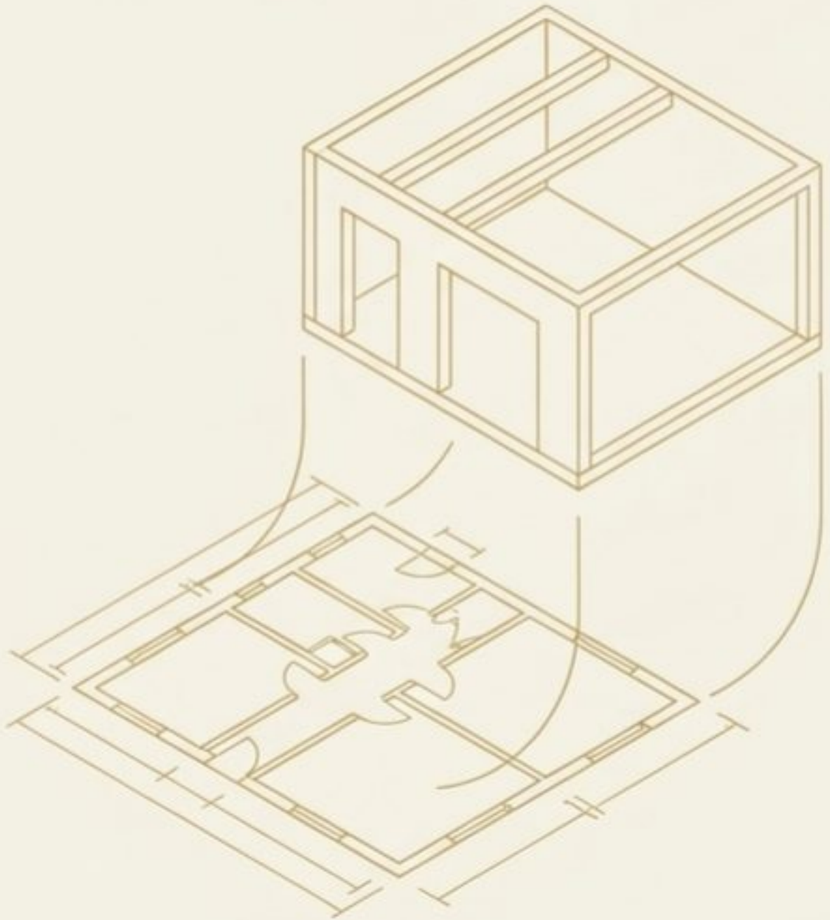

L'Application Cosmique:

La Torah précédant le monde de 2000 ans, il n'y avait personne à qui donner un ordre. Elle est la mise en place de la réalité cosmique elle-même.

Gemini Notebook



L'Essence / Le Conteur (Atzmut / Keter)

La Volonté pure qui précède toute forme.

Havayah (Hokhmah)

La Sagesse. Le nom divin révélé et structuré.

Le Monde Créé

Contraint par l'Espace et le Temps.

La Résolution de la 3èrme Personne

L'auteur de la Torah est Atzmut (L'Essence). Ce niveau infini est supérieur au nom révélé Havayah. Voilà pourquoi l'Essence parle de Havayah à la troisième personne : Et Havayah a parlé...

Gemini Notebook

לפני

Lifnei (Avant / Devant)

לִפְנֵי ה' תִּטְהָרוּ

Lifnei Havayah Titharou (Vayikra 16:30) - Avant Havayah vous serez purifiés.

L'Ascension de Kippour :

À Yom Kippour, l'âme s'élève littéralement au-delà du nom Havayah, atteignant le niveau absolu de Keter (La Volonté suprême, le 'Avant'). C'est l'Essence absolue qui efface et pardonne.

Gemini Notebook

Le Défi Cosmique

L’Essence se révèle à travers Ses fêtes et Ses Mitzvot. Comment faire descendre une lumière d’une telle intensité dans le monde matériel sans qu’elle soit parasité ou captée par des forces extérieures (Klippot) ?

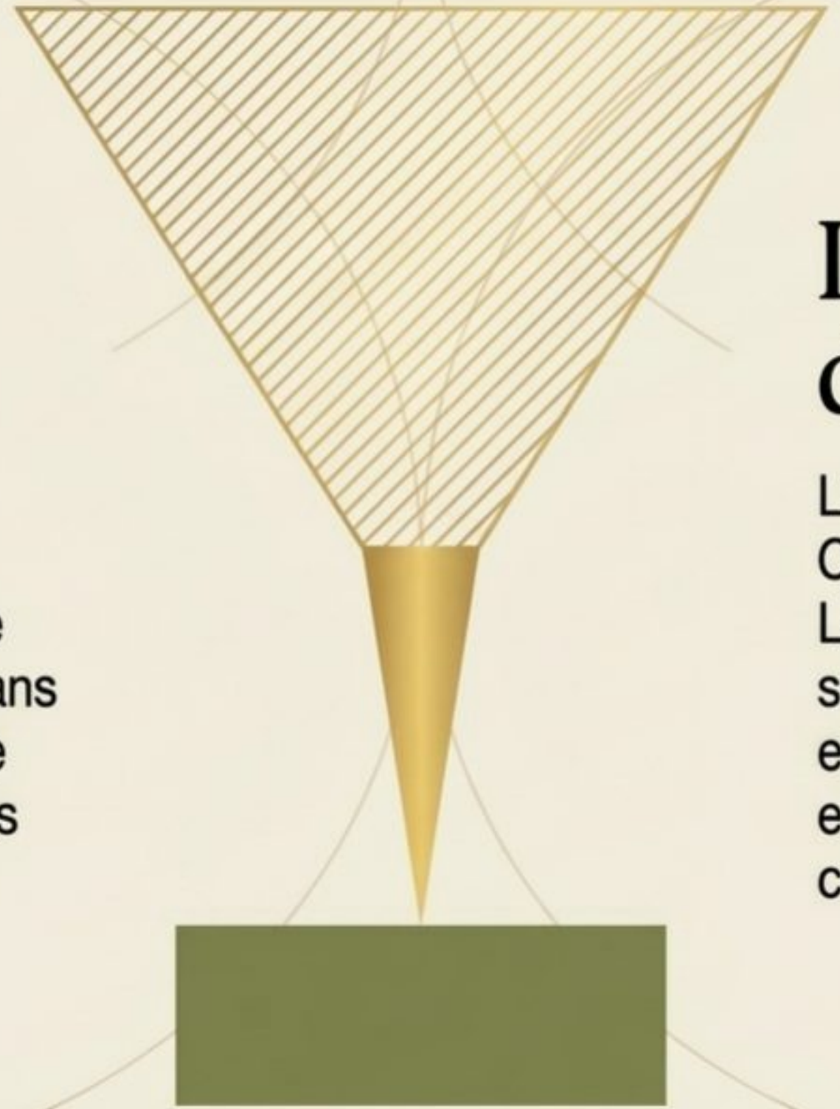

Le Bouclier de l’Unité

La solution est l’Unité absolue. C’est le secret de l’injonction Lachem (Pour vous). “Pour vous seuls” signifie sans aucune emprise étrangère. L’Unité parfaite est le seul réceptacle capable de contenir l’Infini sans distorsion.

Gemini Notebook



Étrog (Le Fruit)

L'Unité de Temps : Réside sur l'arbre toute l'année. Il absorbe les climats contradictoires des quatre saisons sans perdre son identité singulière.



Loulav (Le Palmier)

L'Unité de Forme : Ses feuilles sont si indissociablement liées qu'elles semblent ne former qu'une seule entité physique.



Hadas (La Myrte)

L'Unité de Croissance : Trois feuilles sortent exactement du même point originel.



Aravah (Le Saule)

L'Unité de Fraternité : Les saules poussent naturellement en groupe dense et solidaire.

Gemini Notebook

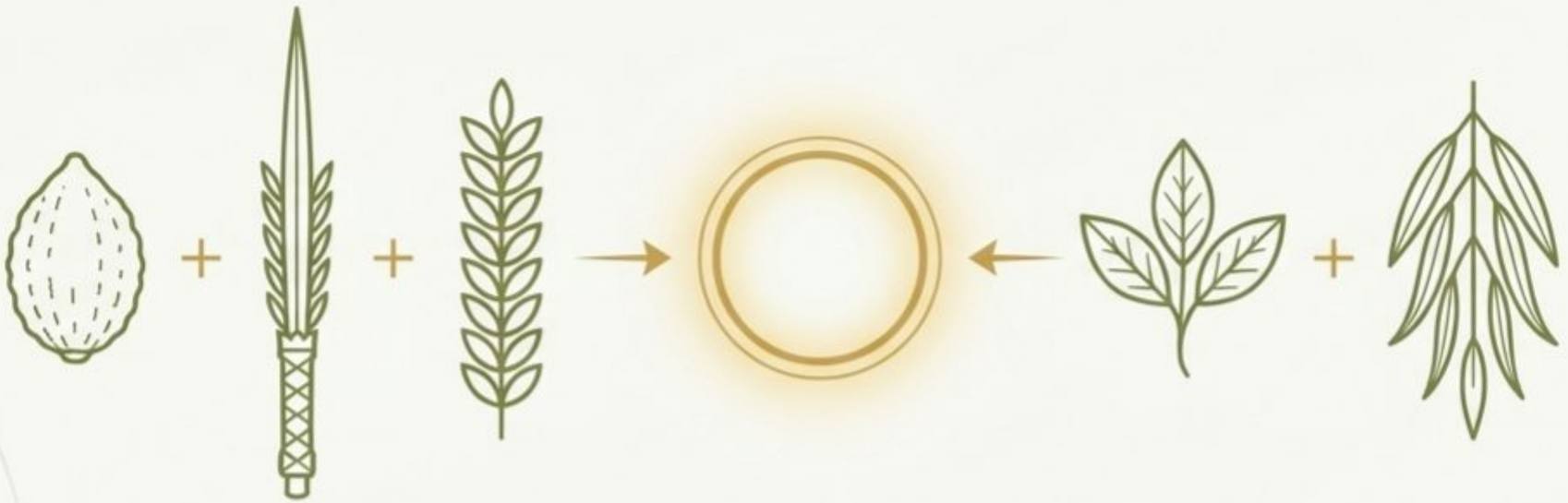

Le Paradoxe

L'Aravah n'a ni goût ni odeur (symbole de manque), tandis que l'Étrog possède les deux (symbole de perfection). Comment peuvent-ils s'unir ?

La Résolution Structurale

L'Unité intrinsèque de leur structure physique supplante totalement ces différences matérielles. En unissant ces espèces dans une seule action, nous créons le réceptacle physique qui permet à la lumière suprême de l'Essence de résider dans la matière.

Gemini Notebook

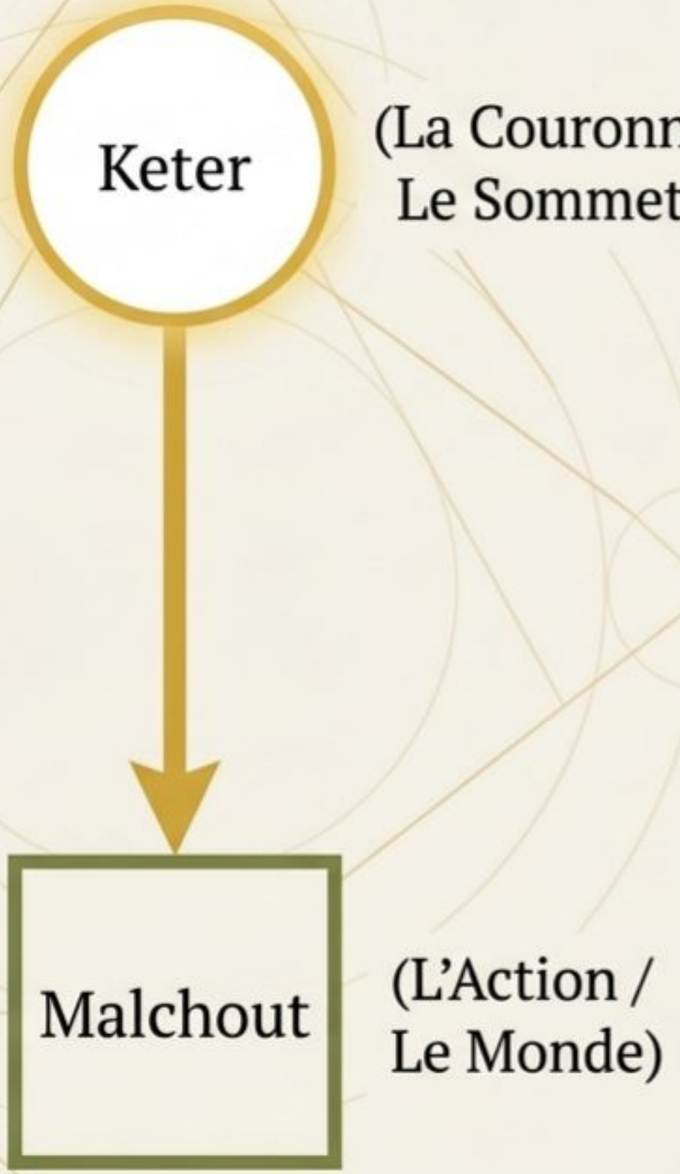

בְּיוֹם הָרִאשׁוֹן

Le premier jour.

Le Sens Mystique

‘Rishon’ (Premier) n’est pas qu’une indication temporelle. Il représente l’origine absolue, Keter.

L’Action

Prendre le Loulav dans ce monde physique, c’est littéralement tirer le Keter divin pour le manifester dans l’action concrète en bas (Malchout). Une union totale de haut en bas.

Gemini Notebook

L’Intimité Divine

Zman Simchateinou
(Le Temps de notre Joie)

Israël et le Roi se réjouissent seuls. Cette intimité absolue, protégée de toute influence externe, est la source de la joie véritable.

La Bénédiction Étendue

Harchava Amitit

Cette union accomplie durant Soukkot ne reste pas confinée à la fête. Elle englobe et nourrit toute l’année à venir, générant une abondance véritable, de la lumière (*Orah*), et de la bénédiction matérielle et spirituelle.

Gemini Notebook

אֵלֶּה מוֹעֲדֵי ה' ... מִצְוֹתַי

Voici les fêtes de Havayah... Mes commandements



À travers l’action physique la plus humble, nous saisissons l’Essence la plus haute.

Fin de l’étude.

Gemini Notebook